Szyb dźwigu SZ2

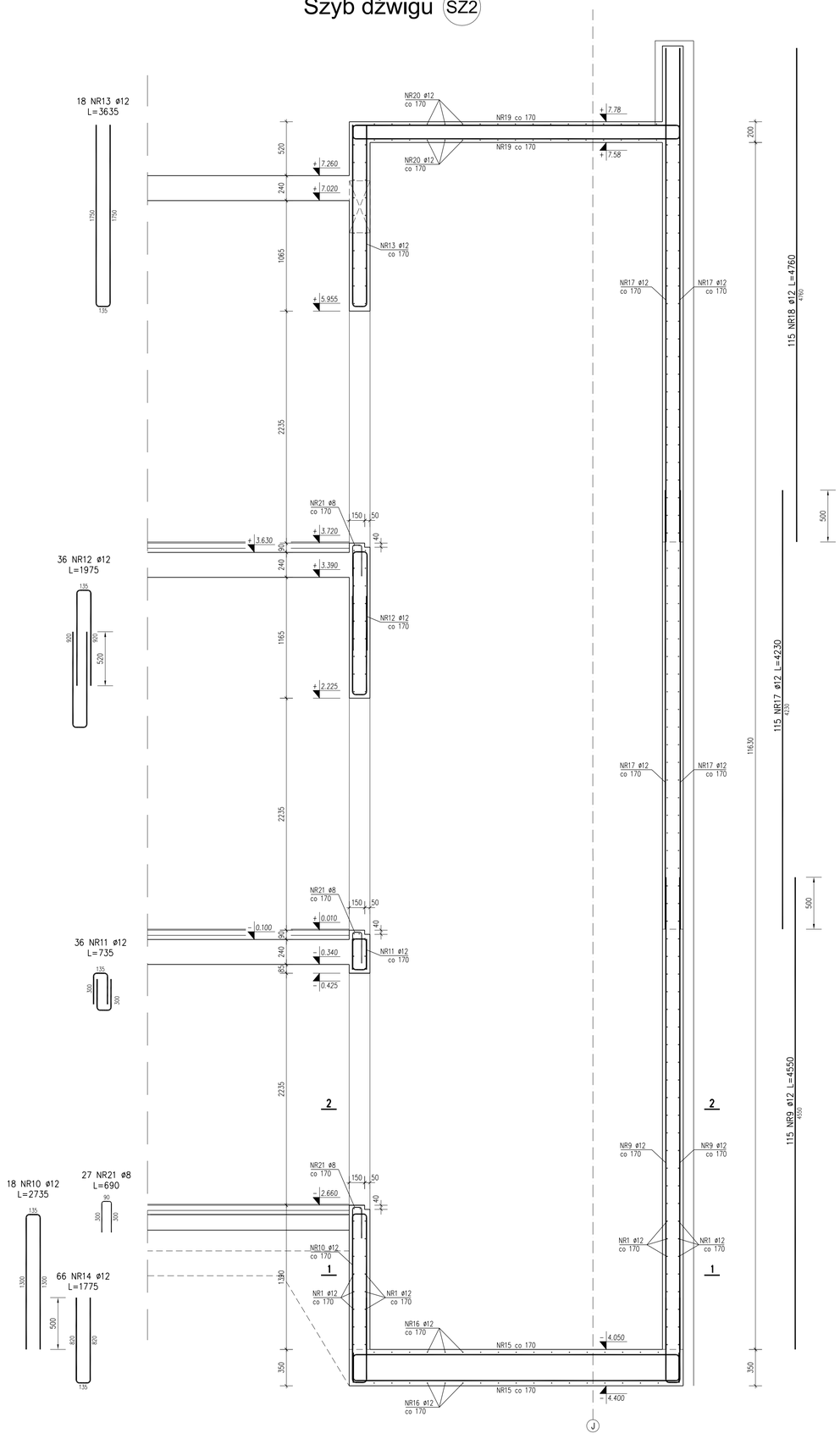

Płyta stropowa szybu

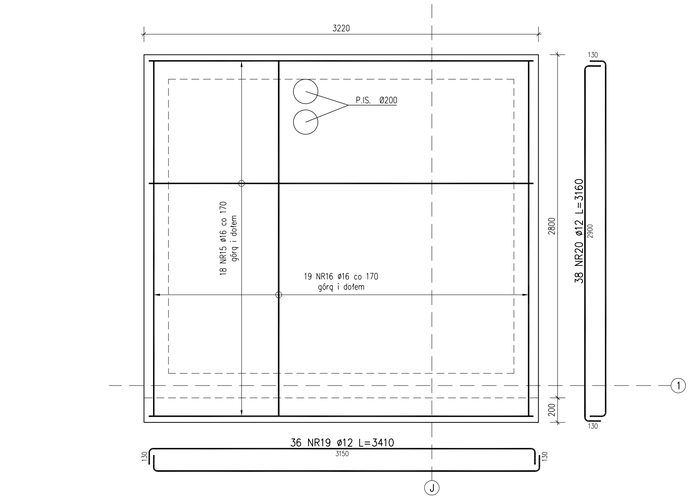

Płyta denna szybu

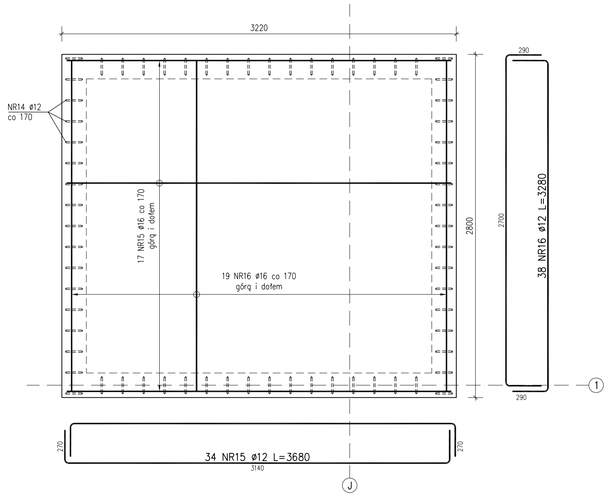

2-2

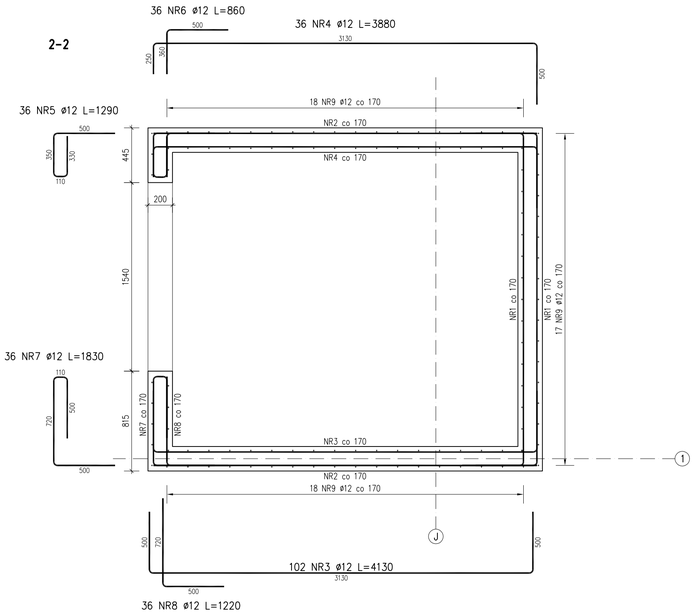

1-1

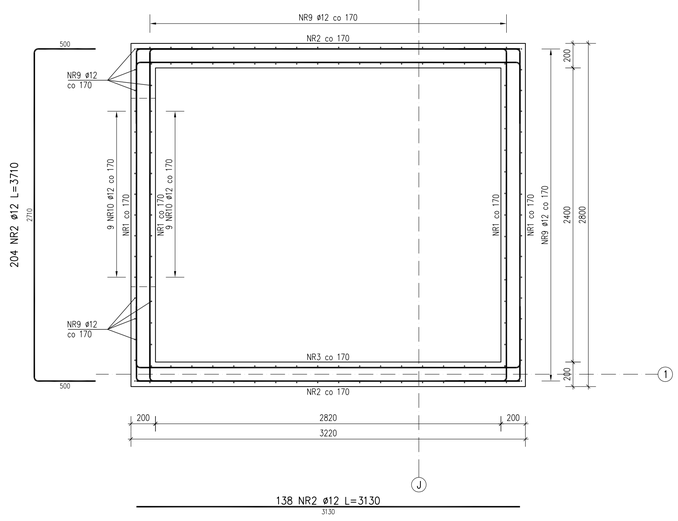

BETON C25/30 (B30) w części podziemnej beton szczelny W8
STAL B500SP A-IIIN
OTULINA 25mm

Rysunek:	Nr rysunku:			
SZYB DŹWIGU SZ1	DT	0	15	-

Temat:

TERMOMODERNIZACJA Z MODERNIZACJĄ ELEWACJI ZEWNĘTRZNEJ BUDYNKU NR2 SZPITALA -BUDOWA KLATEK SCHODOWYCH, DŹWIGÓW I POCHYLNI DLA NIEPEŁNOSPRAWNYCH BUDYNEK NR 1 I 2
W 4 WOJSKOWYM SZPITALU KLINICZNYM Z POLIKLINIKĄ SP ZOZ WE WROCŁAWIU -BUDOWA ŁĄCZNIKA

ul. Rudolfa Weigla we Wrocławiu
nr dz. 1/2 AM-12 obręb Gaj

Inwestor:

4 WOJSKOWY SZPITAL KLINICZNY z POLIKLINIKĄ SPZOZ
ul. RUDOLFA WEIGLA 5 50-981 WROCŁAW

Faza:

PROJEKT WYKONAWCZY

Część:

PROJEKT ARCHITEKTONICZNO - BUDOWLANY

Biuro projektów:

NC Architekci Biuro Projektowe
ul. Kaszubska 4 50-214 Wrocław
tel: 071 328 73 07 fax: 071 328 72 96

Branża:	Nazwisko:	Nr uprawnień:	Podpis:
KONSTRUKCJA	Projektant: mgr inż. Ryszard Drozdowski	211/82/WBPP	
KONSTRUKCJA	Sprawdzający: mgr inż. Grzegorz Drzyzga	177/DOŚ/07	
	Opracowanie:		

Rysunek:

SZYB DŹWIGU SZ1

Branża:	Data:	Skala:	Nr rysunku:			
K	05-11-12	1:25	DT	0	15	-